# スタンダード　ダブルルーム　25㎡

Standard Double Room

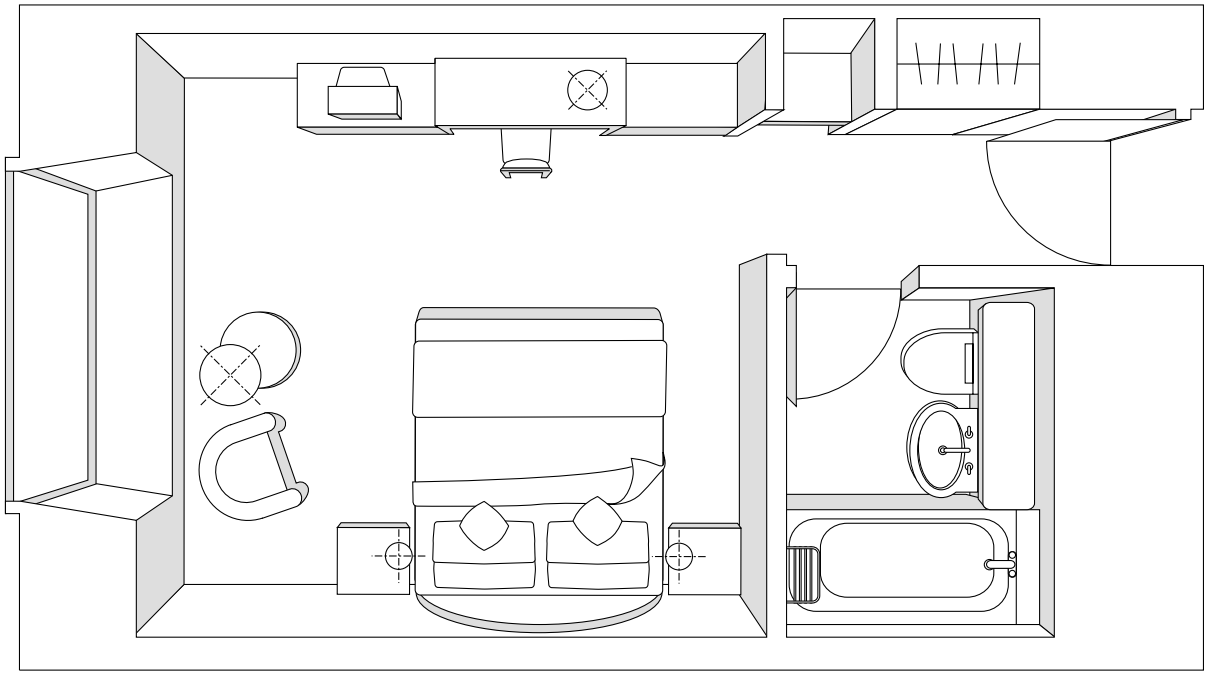

ホテルパシフィック東京